PRAT POLIESTER PISCINES

GAMME IMPERIAL

NAMIBIA 9

Une conception d'escalier innovante sur la longueur de la piscine. Cette gamme de piscines offre un design original avec de larges marches à différents niveaux, parfaites pour passer des moments de détente. Vos enfants pourront s'y amuser en toute sécurité, trouvant ainsi un point d'appui qui les rassurera.

PROCESSUS DE FABRICATION

DIMENSIONS EXTÉRIEURES	DIMENSIONS INTÉRIEURES
lon. 9,20 x larg. 4,20 x pro. 1,50 m	lon. 9,00 x larg. 4,00 x pro. 1,50 m

LARGEUR LEVRE	RAYON ANGLES	LARGEUR LIGNE D'EAU	RELIEF ANTIDÉRAPANT	POIS	~m3 H2O
10 cm	8	397 cm	Nautique	1000 kg	46

SKIMMERS STANDARD	nº BUSES REFOULEMENT	FONDE DE FOND LATERAL	OPTION MASSAGE	OPTION BALNÉO	OPTION NCC
2	3	✓	6-10	6-10	✓

OPTION STRUCTURE RENFORCÉ HORS SOL	OPTION BLOC FILTRANT	OPTION VOLET IMMERGÉ
-	-	-

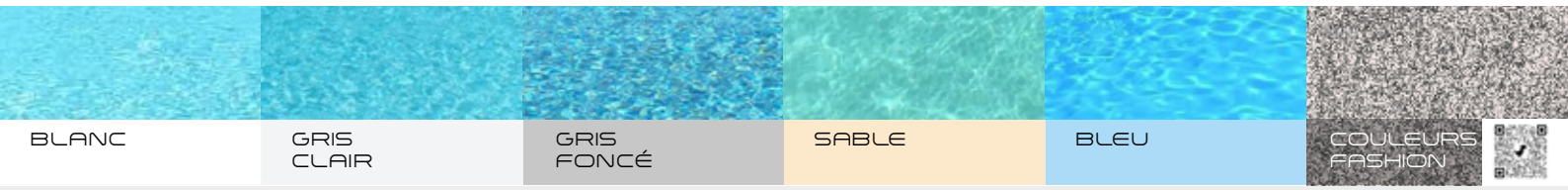

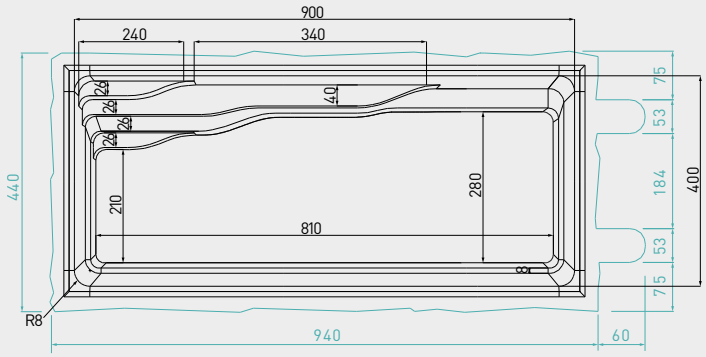

Dimensions excavation